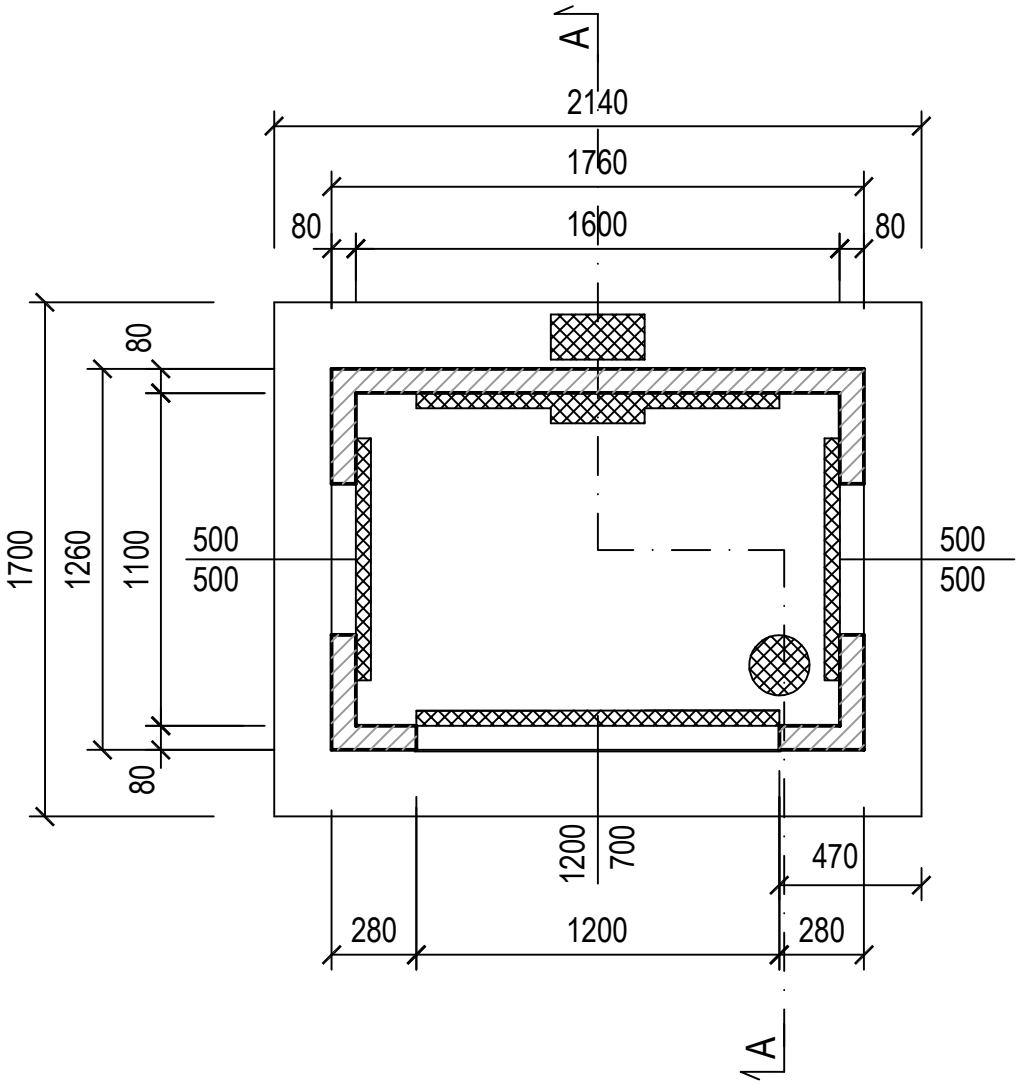

edilceem s.r.l.
Via Senatore Fabbri, 18 - 31027 Lovadina (TV)
Tel 0422 725109 / 0422 722180 Fax 0422 881891
e-mail: info@edilceem.it
www.edilceem.it

Oggetto: **BOX PREFABBRICATO IN C.A. PER APPARECCHIATURE ELETTRICHE MICROBOX DG 10197 Ed. 03 del 15/09/2016 Dimensioni Interne m. 1.10 x 1.60 H=1.80**	Scheda: DG 10197	Rev 1: A	Data: 16/03/21
	Codice disegno: ED_01	Rev 2:	Data: .. / .. / ..
Tavola: **PROGETTO ESECUTIVO - ARCHITETTONICO PIANTA**	File: MICROBOX DG_10197.DWG	Disegnato: DANIELE	
	Foglio: 1 / 8 — Scala: 1 : 25	Approvato:	

Questo disegno è di nostra esclusiva proprietà e quindi non può essere ceduto a terzi, ne riprodotto senza nostro esplicito consenso scritto (Art. 2043 2048 2049 C.C. E 622 623 C.P.)

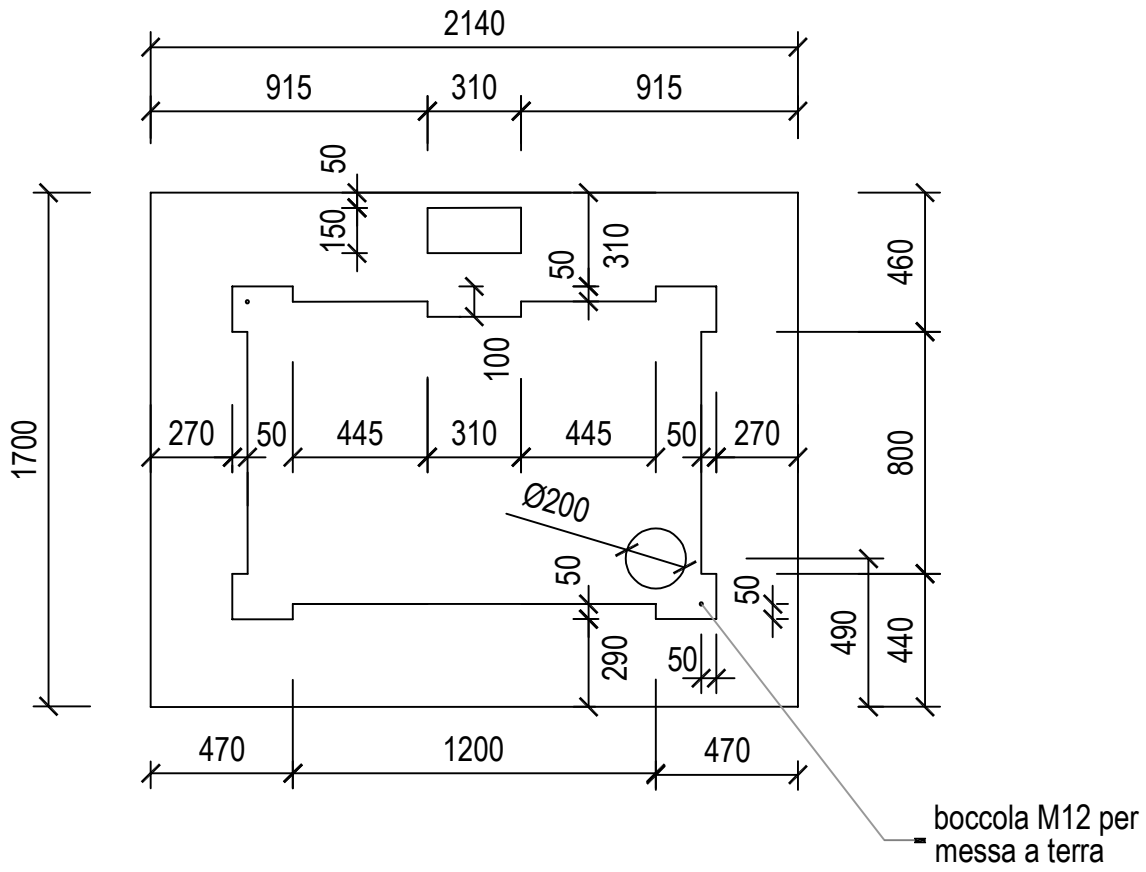

edilceem s.r.l.
Via Senatore Fabbri, 18 - 31027 Lovadina (TV)
Tel 0422 725109 / 0422 722180 Fax 0422 881891
e-mail: info@edilceem.it
www.edilceem.it

Oggetto: **BOX PREFABBRICATO IN C.A. PER APPARECCHIATURE ELETTRICHE MICROBOX DG 10197 Ed. 03 del 15/09/2016 Dimensioni Interne m. 1.10 x 1.60 H=1.80**	Scheda: DG 10197	Rev 1: A	Data: 16/03/21
	Codice disegno: ED_01	Rev 2:	Data: .. / .. / ..
Tavola: **PROGETTO ESECUTIVO - ARCHITETTONICO PIASTRA DI APPOGGIO**	File: MICROBOX DG_10197.DWG	Disegnato: DANIELE	
	Foglio: 2 / 8 — Scala: 1 : 25	Approvato:	

Questo disegno è di nostra esclusiva proprietà e quindi non può essere ceduto a terzi, ne riprodotto senza nostro esplicito consenso scritto (Art. 2043 2048 2049 C.C. E 622 623 C.P.)

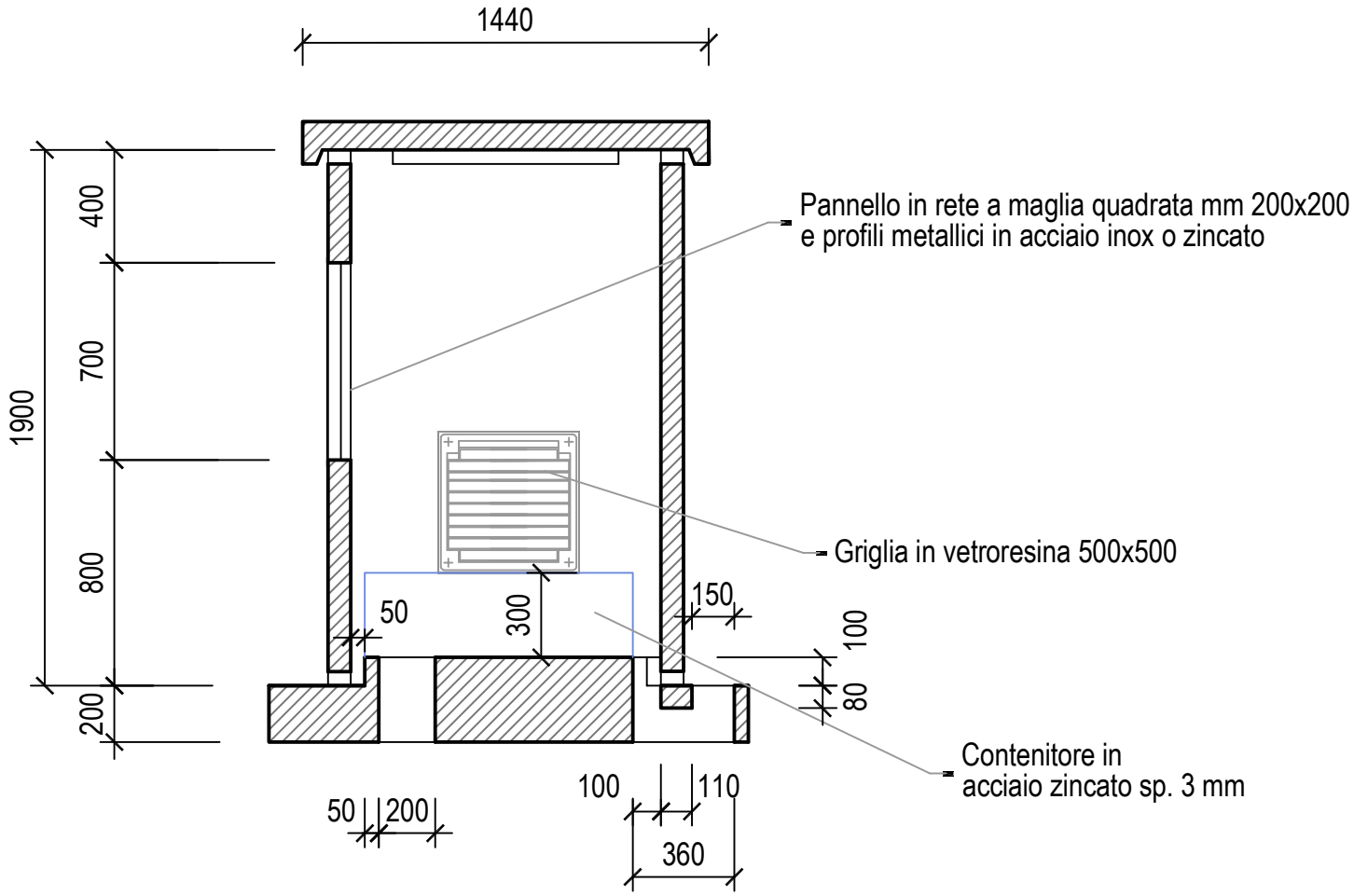

edilceem s.r.l.
Via Senatore Fabbri, 18 - 31027 Lovadina (TV)
Tel 0422 725109 / 0422 722180 Fax 0422 881891
e-mail: info@edilceem.it
www.edilceem.it

Oggetto: **BOX PREFABBRICATO IN C.A. PER APPARECCHIATURE ELETTRICHE MICROBOX DG 10197 Ed. 03 del 15/09/2016 Dimensioni Interne m. 1.10 x 1.60 H=1.80**	Scheda: DG 10197	Rev 1: A	Data: 16/03/21
	Codice disegno: ED_01	Rev 2:	Data: .. / .. / ..
Tavola: **PROGETTO ESECUTIVO - ARCHITETTONICO SEZIONE A-A**	File: MICROBOX DG_10197.DWG	Disegnato: DANIELE	
	Foglio: 3 / 8 — Scala: 1 : 25	Approvato:	

Questo disegno è di nostra esclusiva proprietà e quindi non può essere ceduto a terzi, ne riprodotto senza nostro esplicito consenso scritto (Art. 2043 2048 2049 C.C. E 622 623 C.P.)

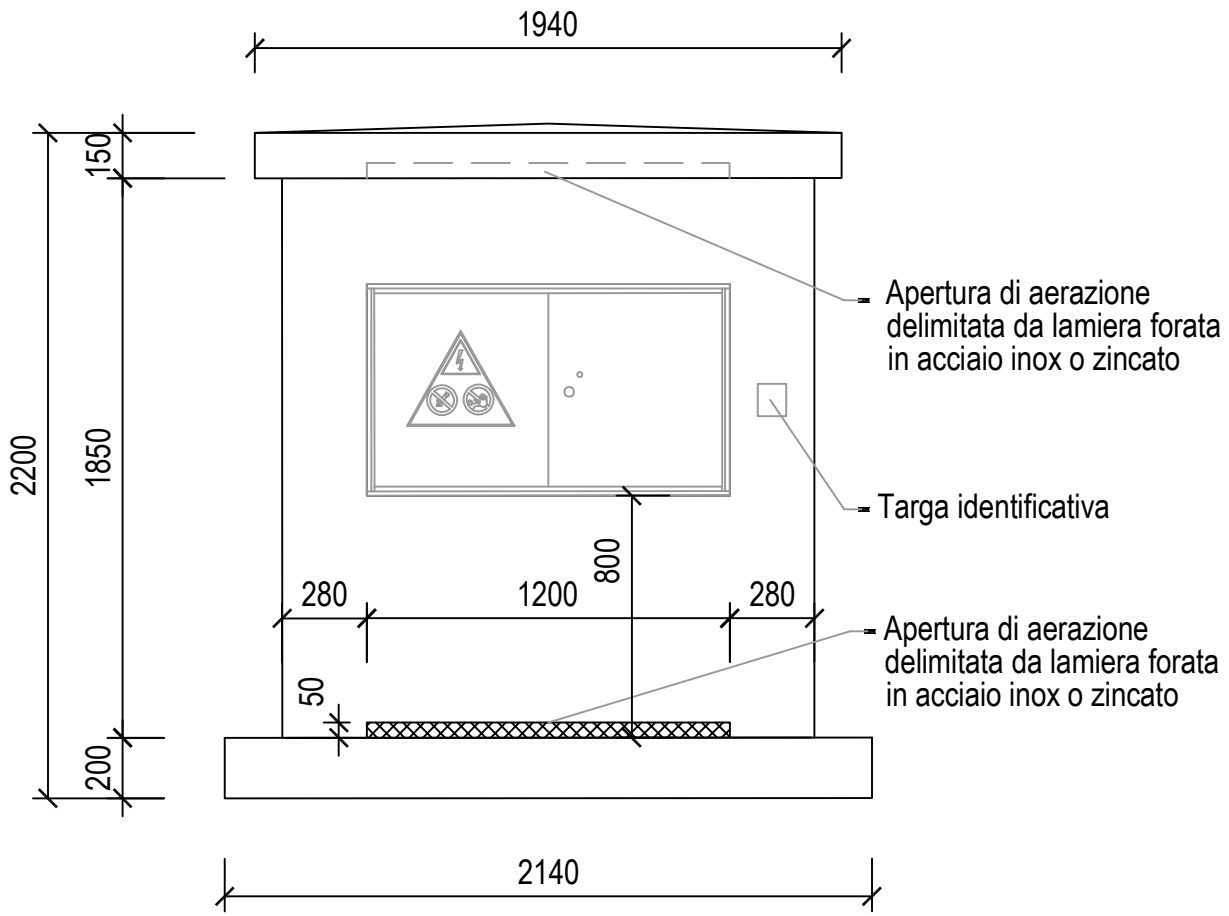

edilceem s.r.l.
Via Senatore Fabbri, 18 - 31027 Lovadina (TV)
Tel 0422 725109 / 0422 722180 Fax 0422 881891
e-mail: info@edilceem.it
www.edilceem.it

Oggetto: **BOX PREFABBRICATO IN C.A. PER APPARECCHIATURE ELETTRICHE MICROBOX DG 10197 Ed. 03 del 15/09/2016 Dimensioni Interne m. 1.10 x 1.60 H=1.80**	Scheda: DG 10197	Rev 1: A	Data: 16/03/21	
	Codice disegno: ED_01	Rev 2:	Data: .. / .. / ..	
Tavola: **PROGETTO ESECUTIVO - ARCHITETTONICO PROSPETTO FRONTALE**	File: MICROBOX DG_10197.DWG	Disegnato: DANIELE		
	Foglio: 4 / 8	Scala: 1 : 25	Approvato:	

Questo disegno è di nostra esclusiva proprietà e quindi non può essere ceduto a terzi, ne riprodotto senza nostro esplicito consenso scritto (Art. 2043 2048 2049 C.C. E 622 623 C.P.)

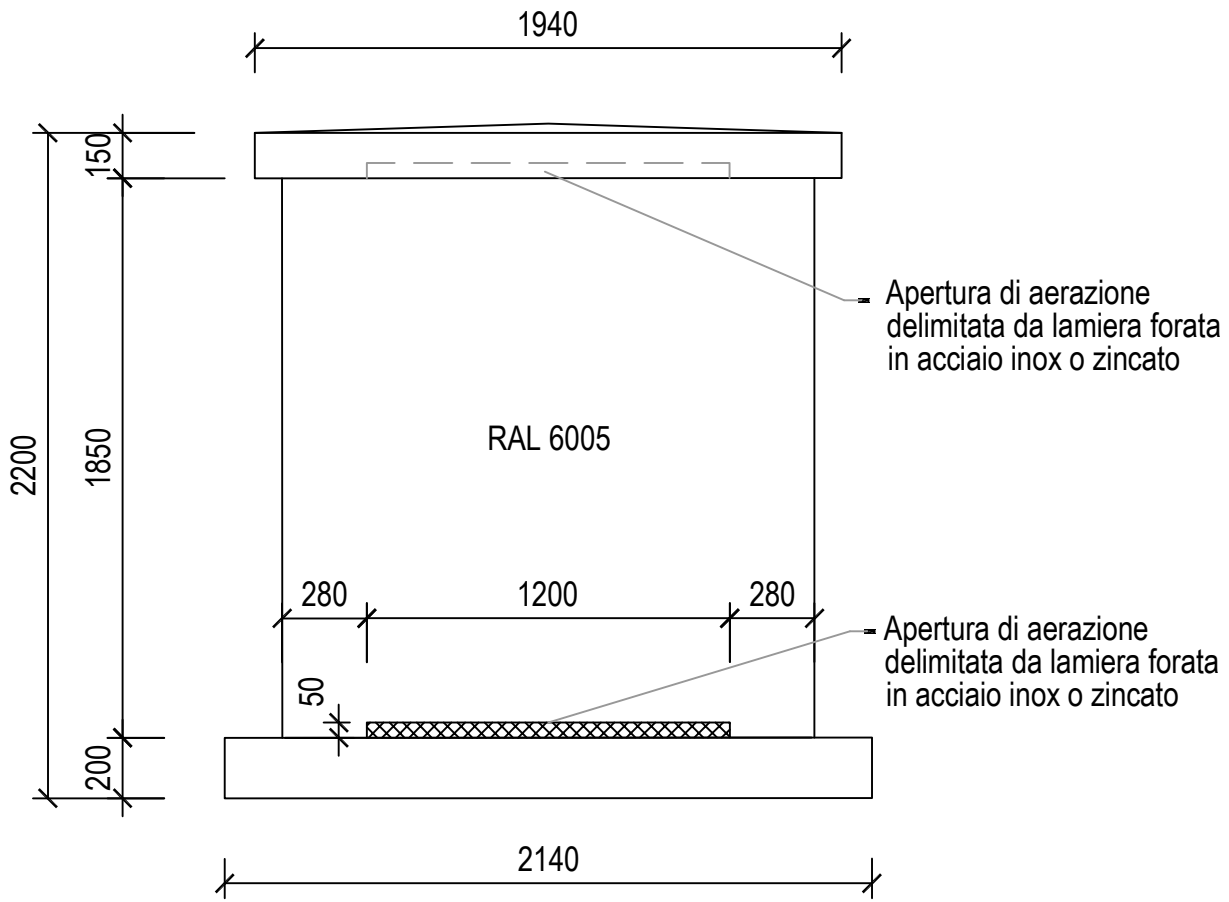

edilceem s.r.l.
Via Senatore Fabbri, 18 - 31027 Lovadina (TV)
Tel 0422 725109 / 0422 722180 Fax 0422 881891
e-mail: info@edilceem.it
www.edilceem.it

Oggetto: **BOX PREFABBRICATO IN C.A. PER APPARECCHIATURE ELETTRICHE MICROBOX DG 10197 Ed. 03 del 15/09/2016 Dimensioni Interne m. 1.10 x 1.60 H=1.80**	Scheda: DG 10197	Rev 1: A	Data: 16/03/21
	Codice disegno: ED_01	Rev 2:	Data: .. / .. / ..
Tavola: **PROGETTO ESECUTIVO - ARCHITETTONICO PROSPETTO POSTERIORE**	File: MICROBOX DG_10197.DWG	Disegnato: DANIELE	
	Foglio: 5 / 8 — Scala: 1 : 25	Approvato:	

Questo disegno è di nostra esclusiva proprietà e quindi non può essere ceduto a terzi, ne riprodotto senza nostro esplicito consenso scritto (Art. 2043 2048 2049 C.C. E 622 623 C.P.)

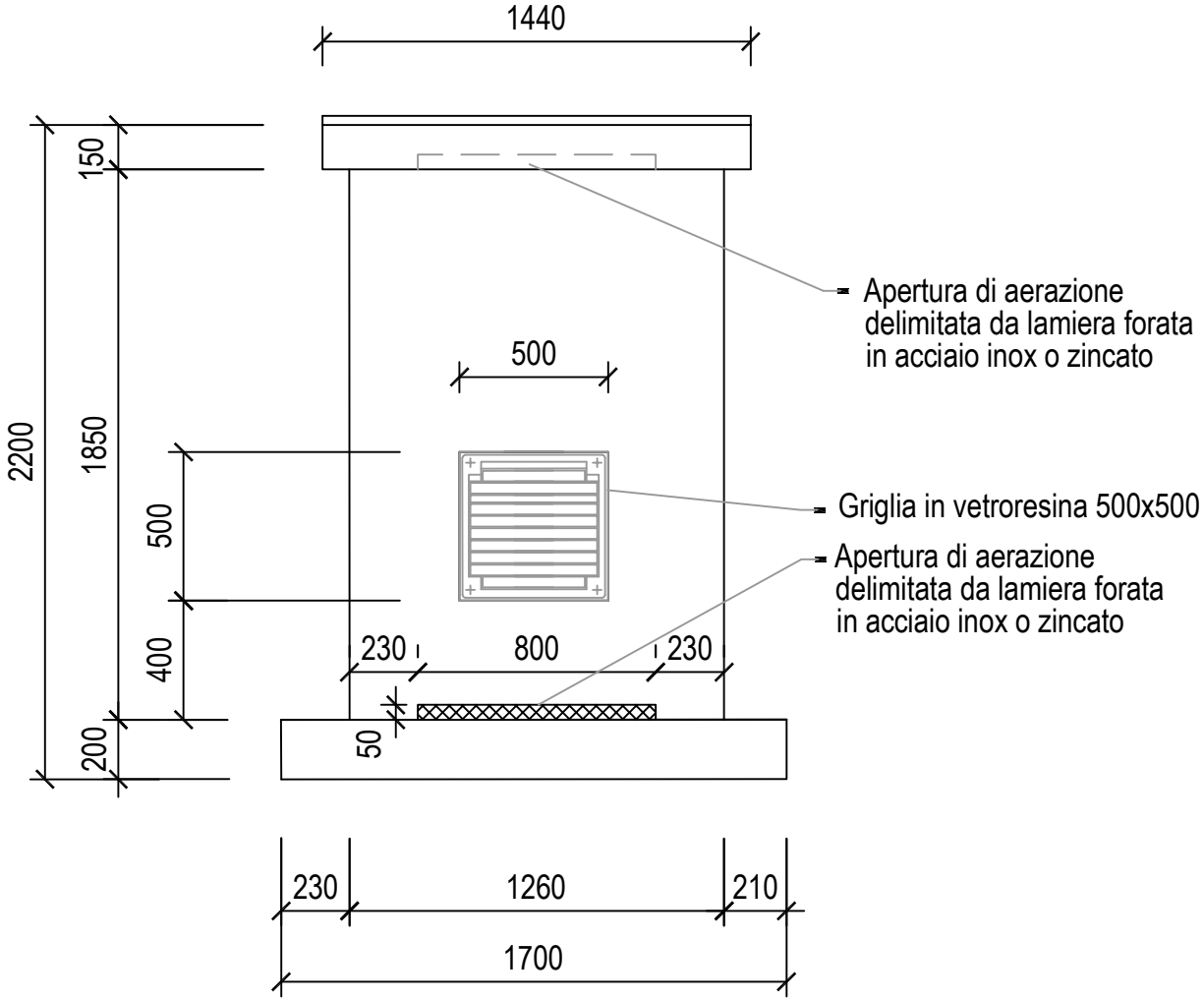

edilceem s.r.l.
Via Senatore Fabbri, 18 - 31027 Lovadina (TV)
Tel 0422 725109 / 0422 722180 Fax 0422 881891
e-mail: info@edilceem.it
www.edilceem.it

Oggetto: **BOX PREFABBRICATO IN C.A. PER APPARECCHIATURE ELETTRICHE MICROBOX DG 10197 Ed. 03 del 15/09/2016 Dimensioni Interne m. 1.10 x 1.60 H=1.80**	Scheda: DG 10197		Rev 1: A	Data: 16/03/21
	Codice disegno: ED_01		Rev 2:	Data: .. / .. / ..
Tavola: **PROGETTO ESECUTIVO - ARCHITETTONICO PROSPETTO LATO SX**	File: MICROBOX DG_10197.DWG		Disegnato: DANIELE	
	Foglio: 6 / 8	Scala: 1 : 25	Approvato:	

Questo disegno è di nostra esclusiva proprietà e quindi non può essere ceduto a terzi, ne riprodotto senza nostro esplicito consenso scritto (Art. 2043 2048 2049 C.C. E 622 623 C.P.)

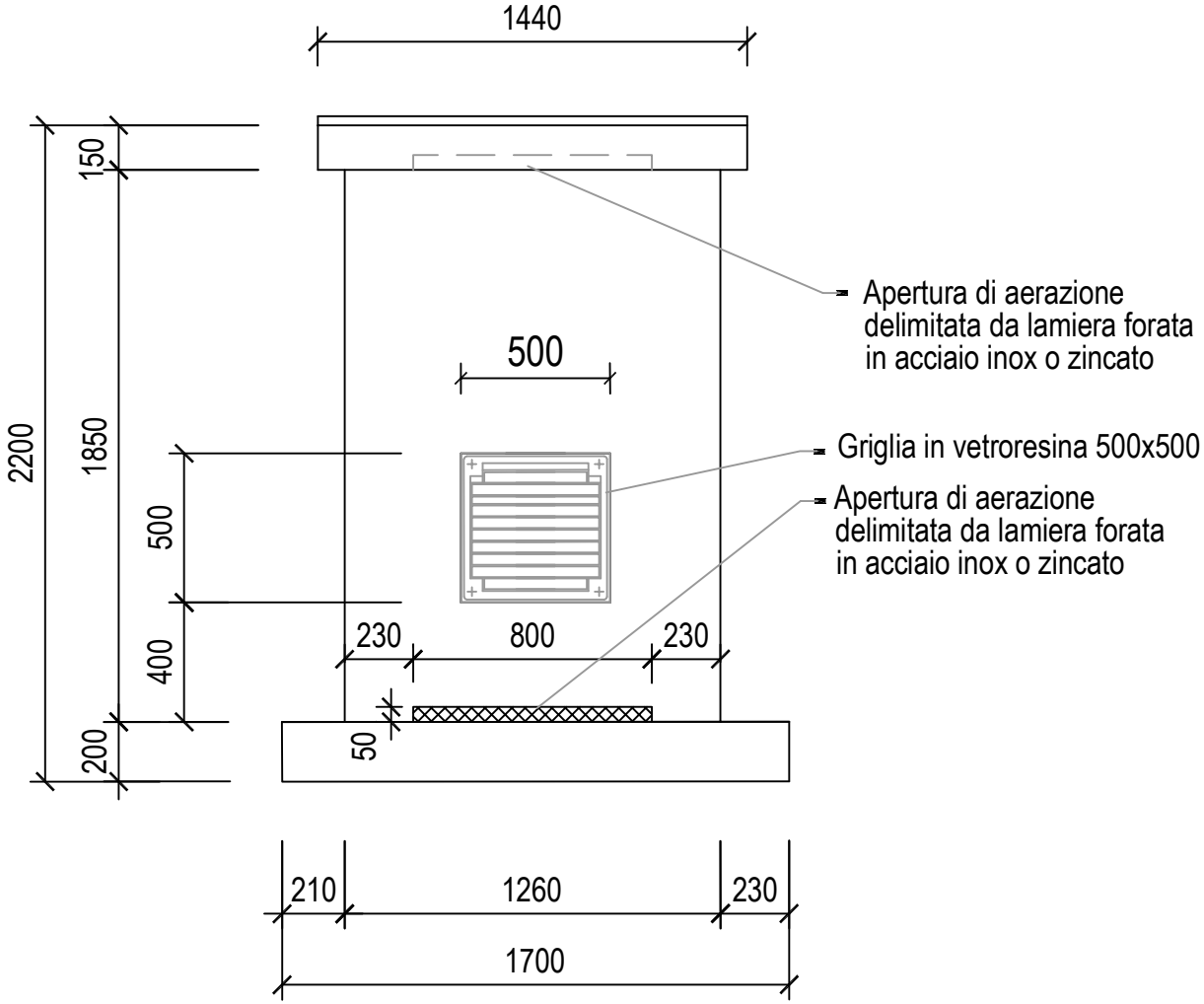

edilceem s.r.l.
Via Senatore Fabbri, 18 - 31027 Lovadina (TV)
Tel 0422 725109 / 0422 722180 Fax 0422 881891
e-mail: info@edilceem.it
www.edilceem.it

Oggetto: **BOX PREFABBRICATO IN C.A. PER APPARECCHIATURE ELETTRICHE MICROBOX DG 10197 Ed. 03 del 15/09/2016 Dimensioni Interne m. 1.10 x 1.60 H=1.80**	Scheda: DG 10197	Rev 1: A	Data: 16/03/21
	Codice disegno: ED_01	Rev 2:	Data: .. / .. / ..
Tavola: **PROGETTO ESECUTIVO - ARCHITETTONICO PROSPETTO LATO DX**	File: MICROBOX DG_10197.DWG	Disegnato: DANIELE	
	Foglio: 7 / 8 — Scala: 1 : 25	Approvato:	

Questo disegno è di nostra esclusiva proprietà e quindi non può essere ceduto a terzi, ne riprodotto senza nostro esplicito consenso scritto (Art. 2043 2048 2049 C.C. E 622 623 C.P.)

PIANTA

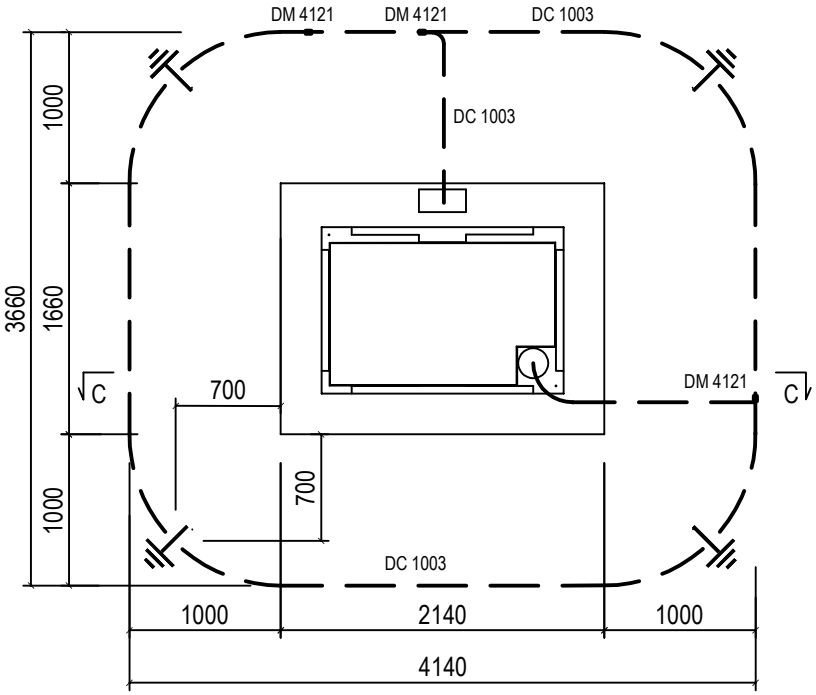

SEZIONE C-C

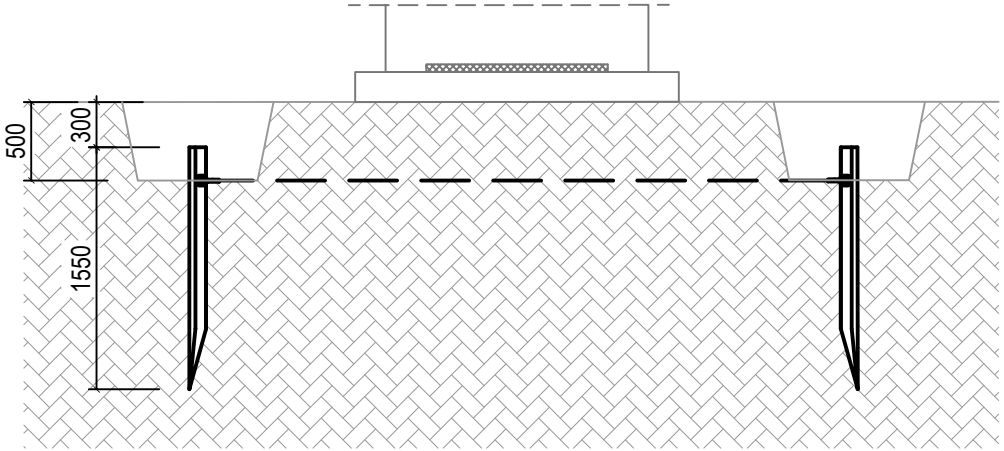

SIGLA	DESCRIZIONE	QUANTITA'
DC 1003	CONDUTTORE A CORDA DI RAME Ø 7.56 SEZ. 35 mmq	ML 18,00
DM 4121	MORSETTO	N ° 3
DR 1015	PALETTO DI TERRA IN PROFILATO DI ACCIAIO	N ° 4
DR 1020	CAPOCORDA A COMPRESSIONE DIRITTO PER CORDA DI RAME Ø7.56 CON ATTACCO PIATTO A DUE FORI PER PALETTO DI TERRA	N ° 4

edilceem s.r.l.
Via Senatore Fabbri, 18 - 31027 Lovadina (TV)
Tel 0422 725109 / 0422 722180 Fax 0422 881891
e-mail: info@edilceem.it
www.edilceem.it

Oggetto: **BOX PREFABBRICATO IN C.A. PER APPARECCHIATURE ELETTRICHE MICROBOX DG 10197 Ed. 03 del 15/09/2016 Dimensioni Interne m. 1.10 x 1.60 H=1.80**

Tavola: **PROGETTO ESECUTIVO - ARCHITETTONICO SCHEMA IMPIANTO DI TERRA**

Scheda: DG 10197	Rev 1: A	Data: 16/03/21
Codice disegno: ED_01	Rev 2:	Data: .. / .. / ..
File: MICROBOX DG_10197.DWG	Disegnato: DANIELE	
Foglio: 8 / 8 — Scala: 1 : 50	Approvato:	

Questo disegno è di nostra esclusiva proprietà e quindi non può essere ceduto a terzi, ne riprodotto senza nostro esplicito consenso scritto (Art. 2043 2048 2049 C.C. E 622 623 C.P.)